Bounty

FALB
illuminazione
di FALB GROUP s.r.l.

40 FALB

illuminazione

di FALB GROUP S.r.l.

1972 - 2012

La FALB GROUP Srl Nasce nel 1972, come ditta individuale, indirizzata ad una produzione in stile classico fiorentino. Successivamente, trasformandosi in società, si è caratterizzata in una linea classica che esprime tuttavia interessanti aspetti contemporanei. Il design, i materiali e le lavorazioni rappresentano il meglio, nella tradizione, che la produzione nazionale possa offrire. Vetri soffiati da maestri vetrai, supporti in ferro forgiato, con preziosi particolari in fusione, rendono i prodotti FALB unici per bellezza e particolarità.

FALB GROUP Srl nel 2012 festeggia il suo 40° anniversario.

FALB GROUP Srl started out in 1972 as a one man enterprise and focused on producing lighting fixtures with a classic Florentine style. Later on, when transformed into a company, Falb Group specialised in offering products with the same classic charm but which however incorporated appealing contemporary features. The design, the materials and crafting represent the best in terms a Made in Italy production can offer. Hand blown glass created by master glass blowers, forged iron frames, elegant cast detailing all make FALB products unique for their appeal and exclusive style.

FALB GROUP Srl in 2012 celebrates 40 years in business.

FALB GROUP Srl была основана в 1972 году, как частная компания. Особенность деятельности предприятия - воплощение классического флорентийского стиля. Со временем продукция фирмы приобрела характеристики объединения классической линии с интересными современными тенденциями. Дизайн, материалы и мастерство являются традиционно лучшими, что может предложить отечественное производство. Стекло, выдуваемое профессиональными мастерами-стеклодувами, кованые детали с использованием утонченных особенностей из сплава придают продукции Фальб неповторимую красоту и особенность.

FALB GROUP Srl в 2012 году отмечает свое 40-летие.

Bounty

design FALB

La collezione Bounty si distingue per il design innovativo e classico. Ideale per arredamenti country, classici e contemporanei.
La collezione viene presentata in tre tipologie di alimentazione:
T5 a Led – Luce con diffusione uniforme con tonalità naturale e fredda.
T5 classico – tubo neon ad alto rendimento.
LED – Illuminazione con tecnologia Led.
La FALB Group srl, mantenendo la tradizionale qualità del prodotto, progetta e produce con successo prodotti con alimentazione a risparmio energetico e a basso impatto ambientale.

The Bounty Collection is distinctive for its innovative and classic design. The ideal solution for rustic, classic and contemporary interiors. This collection is available with three different power supplies:
T5 Led – A uniformed diffused lighting with a natural tone and cold.
T5 classic - high-performing neon lamp
LED – Led technology lighting
FALB Group Srl maintaining the traditional quality of its product, successfully designs and produces energy saving products with a low environmental impact.

Коллекция Bounty отличается одновременно инновационным и классическим дизайном.
Идеально подходит для оформления в стиле кантри, классическом и современном. Коллекция представлена в трех видах власти:
T5 LED - свет равномерно распределяется с естественными и холодными оттенками.
T5 Classic - неоновая трубка с высокой эффективностью.
LED - освещение со светодиодными технологиями.
FALB GROUP Srl разрабатывает и производит продукты с огромным успехом энергосбережения и экологической безопасности, сохраняя традиционное качество продукции.

RG 1017/S

Bounty

1017
H. 36 - L. 115x22
A - T5 FLUO 2x39W
B - T5 LED 2x15W
C - CTZ LED 8x3W 350 mA

1012
H. 12 - L. 115x22
A - T5 FLUO 2x39W
B - T5 LED 2x15W
C - CTZ LED 8x3W 350 Ma

luce, a cui l' azienda si applica con dedi
primario. Si dettano le insostituibili coordinate di riferimento, si disc
eliminiamo ed eliminiamo componenti del progetto, per conformità di uso,
operando nel rispetto delle tematiche aziendali, applicate allo studio delle es
operando nel rispetto delle tematiche aziendali, applicate allo studio delle es
eliminiamo componenti del progetto, per conformità di uso, esigenza, adatt
primario. Si dettano le insostituibili coordinate di riferimento, si discutono

F

OT 1012/S

RG 1009/S

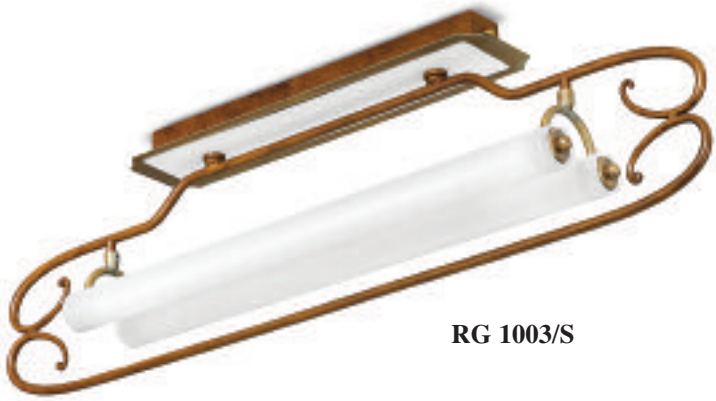

RG 1003/S

OT 1013/TR

RG 1023/TR

Bounty

1009
H. 13 - L. 85x19
A - T5 FLUO 2x24W
B - T5 LED 2x10W
C - CTZ LED 8x3W 350 Ma

1023
H.25 - L. 145x12
A - T5 FLUO 2x54W
B - T5 LED 2x20W
C - CTZ LED 16x3W 350 Ma

1013
H. 25 - L. 115x12
A - T5 FLUO 2x39W
B - T5 LED 2x15W
C - CTZ LED 8x3W 350 Ma

1003
H. 25 - L. 85x12
A - T5 FLUO 2x24W
B - T5 LED 2x10W
C - CTZ LED 8x3W 350 Ma

Bounty

1018
H. 36 - L. 115x12
A - T5 FLUO 2x39W
B - T5 LED 2x15W
C - CTZ LED 8x3W 350 Ma

luce, a cui l' azienda si applica con dedi
primario. Si dettano le insostituibili coordinate di riferimento, si dis
assommiamo od eliminiamo componenti del progetto, per conformità di uso,
operando nel rispetto delle tematiche aziendali, applicate allo studio delle es
operando nel rispetto delle tematiche aziendali, applicate allo studio delle es
eliminiamo componenti del progetto, per conformità di uso, esigenza, adatt
primario. Si d F le insostituibili coordinate di riferimento, si discutono
riferimento del programma continuativo di luce, a cui l' azienda si applica

RG 1018/TR

Migliorare
il coefficente di riferimento del programma continuativo di
zione fin dall' affidamento del progetto, rappresenta l' intento
cutono varianti e difficoltà. Con responsabile selezione
esigenza, adattabilità, gusto, nonchè gradimento estetico. Ed
hressioni di mercato. Poichè la gradimento estetico. Ed
hressioni di mercato. nsabile selezione assommiamo od
abilità, gusto, nonchè del progetto, rappresenta l' intento
varianti e difficoltà. Con Migliorare il coefficente di
con dedizione fin dall' affidamento

F

RG 1021

RG 1021

Bounty

1021
H. 13 - L. 145x16
A - T5 FLUO 1x54W
B - T5 LED 1x20W
C - CTZ LED 8x3W 350 Ma

1008
H. 36 - L. 85x12
A - T5 FLUO 2x24W
B - T5 LED 2x10W
C - CTZ LED 16x3W 350 Ma

Migliorare il coefficente di riferimento del programma continuativo di cui l' azienda si applica con dedizione fin dall' affidamento del progetto, rappresenta l' intento primario. Si dettano le insostituibili coordinate di riferimento, si discutono varianti e difficoltà. Con responsabile selezione assommiamo od eliminiamo componenti del progetto, per conformità di uso, esigenza, adattabilità, gusto, nonchè gradimento estetico. Ed operando nel rispetto delle tematiche aziendali, applicate allo

OT 1008

OT 1024/TR

RG 1014/S

Bounty

1014
H. 12 - L.100x11
A-T5 FLUO 1x39W
B-T5 LED 1X15W

1024
H. 12 - L. 140x11
A - T5 FLUO 1x54W
B - T5 LED 1x20W
C - CTZ LED 8x3W 350 Ma

Migliorare il coefficente di riferimento del programma continuativo di cui l' azienda si applica con dedizione fin dall' affidamento del progetto, rappresenta l' intento primario. Si dettano le insostituibili coordinate di riferimento, si discutono varianti e difficoltà. Con responsabile selezione assommiamo od eliminiamo componenti del progetto, per conformarli uso, esigenza, adattabilità, gusto, nonchè gradimento estetico. Ed operando nel rispetto delle tematiche aziendali, applicate allo

F

RG 1025

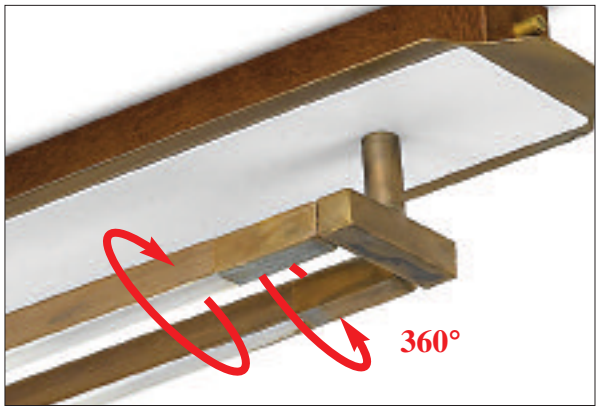

RG
Ruggine
Rust

OT
Ottone
Varnished transparent crystal

TR
Tubo PVC trasparente
PVC Transparent tube

S
Tubo PVC satinato
PVC satined tube

1025
H. 12 - L. 130x12
A - T5 FLUO 2x54W
B - T5 LED 2x20W
C - CTZ LED 16x3W 350 Ma

luce, a cui l' azienda si applica con dedi
primario. Si dettano le insostituibili coordinate di riferimento, si dis
assommiamo od eliminiamo componenti del progetto, per conformità di uso,
operando nel rispetto delle tematiche aziendali, applicate allo studio delle es
operando nel rispetto delle tematiche aziendali, applicate allo studio delle es
eliminiamo componenti del progetto, per conformità di uso, esigenza, adatt

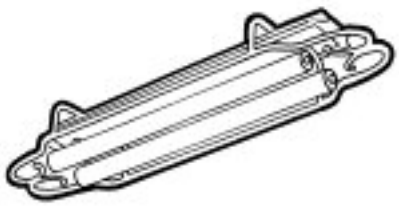 plafoniera orizzontale biemissione horizontal double emission ceiling lamp Горизонтальный потолочный светильник, двойное световое излучение	**1002**	H.12 L.85x22 A - T5 FLUO 2x24W* B - T5 LED 2x10W C - CTZ LED 8x3W 350 mA
	1012	H.12 L.115x22 A - T5 FLUO 2x39W B - T5 LED 2x15W C - CTZ LED 8x3W 350 mA
	1022	H.12 L.145x22 A - T5 FLUO 2x54W B - T5 LED 2x20W C - CTZ LED 16x3W 350 mA

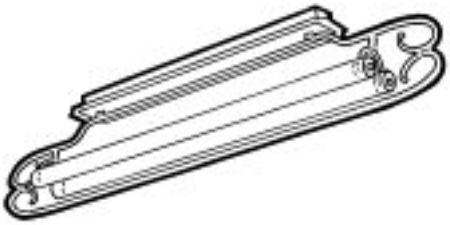 plafoniera verticale biemissione vertical double emission ceiling lamp Вертикальный потолочный светильник, двойное световое излучение	**1003**	H.25 L.85x12 A - T5 FLUO 2x24W* B - T5 LED 2x10W C - CTZ LED 8x3W 350 mA
	1013	H.25 L.115x12 A - T5 FLUO 2x39W B - T5 LED 2x15W C - CTZ LED 8x3W 350 mA
	1023	H.25 L.145x12 A - T5 FLUO 2x54W B - T5 LED 2x20W C - CTZ LED 16x3W 350 mA

 plafoniera biemissione senza montatura con ricciolo double emission ceiling lamp without frame with tendril Горизонтальный потолочный светильник без основания с завитками, двойное световое излучение	**1005**	H.12 L.70x11 A - T5 FLUO 2x24W* B - T5 LED 2x10W C - CTZ LED 8x3W 350 mA
	1015	H.12 L.100x11 A - T5 FLUO 2x39W B - T5 LED 2x15W C - CTZ LED 8x3W 350 mA
	1025	H.12 L.130x11 A - T5 FLUO 2x54W B - T5 LED 2x20W C - CTZ LED 16x3W 350 mA

 sospensione orizzontale biemissione horizontal double emission suspension lamp Горизонтальный подвесной светильник, двойное световое излучение	**1007**	H.36 L.85x22 A - T5 FLUO 2x24W* B - T5 LED 2x10W C - CTZ LED 8x3W 350 mA
	1017	H.36 L.115x22 A - T5 FLUO 2x39W B - T5 LED 2x15W C - CTZ LED 8x3W 350 mA
	1027	H.36 L.145x22 A - T5 FLUO 2x54W B - T5 LED 2x20W C - CTZ LED 16x3W 350 mA

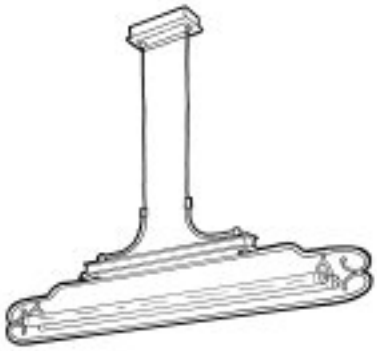 sospensione verticale biemissione vertical double emission suspension lamp Вертикальный подвесной светильник, двойное световое излучение	**1008**	H.36 L.85x12 A - T5 FLUO 2x24W* B - T5 LED 2x10W C - CTZ LED 8x3W 350 mA
	1018	H.36 L.115x12 A - T5 FLUO 2x39W B - T5 LED 2x15W C - CTZ LED 8x3W 350 mA
	1028	H.36 L.145x12 A - T5 FLUO 2x54W B - T5 LED 2x20W C - CTZ LED 16x3W 350 mA

 applique verticale biemissione vertical double emission wall lamp Вертикальное бра, двойное световое излучение	**1009**	H.13 L.85x19 A - T5 FLUO 2x24W* B - T5 LED 2x10W C - CTZ LED 8x3W 350 mA
	1019	H.13 L.115x19 A - T5 FLUO 2x39W B - T5 LED 2x15W C - CTZ LED 8x3W 350 mA
	1029	H.13 L.145x19 A - T5 FLUO 2x54W B - T5 LED 2x20W C - CTZ LED 16x3W 350 mA

 plafoniera orizzontale monoemissione horizontal single emission ceiling lamp Горизонтальный потолочный светильник, одинарное световое излучение	**1011**	H.13 L.115x16 A - T5 FLUO 1x39W B - T5 LED 1x15W
	1021	H.13 L.145x16 A - T5 FLUO 1x54W B - T5 LED 1x20W C - CTZ LED 8x3W 350 mA

 plafoniera orizzontale monoemissione senza montatura con ricciolo single emission ceiling lamp without frame with tendril Горизонтальный потолочный светильник без основания с завитка-ми,одинарное световое излучение	**1014**	H.12 L.100x11 A - T5 FLUO 1x39W B - T5 LED 1x15W
	1024	H.12 L.140x11 A - T5 FLUO 1x54W B - T5 LED 1x20W C - CTZ LED 8x3W 350 mA

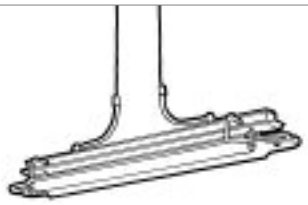 sospensione orizzontale monoemissione single emission horizontal suspension lamp Горизонтальный подвесной светильник, одинарное световое излучение	**1016**	H.36 L.115x22 A - T5 FLUO 1x39W B - T5 LED 1x15W
	1026	H.36 L.145x22 A - T5 FLUO 1x54W B - T5 LED 1x20W C - CTZ LED 8x3W 350 mA

www.dltre.it

FALB
illuminazione
di FALB GROUP s.r.l.

Via Di Rona, Loc. Prulli - 50066 REGGELLO (FI) Italy - Tel. +39 055 863091 - Fax +39 055 863474
www.falbgroup.com - E-mail: info@falbgroup.com